平成２９年度　長崎県高等学校総合体育大会バレーボール競技　組み合わせ　女子
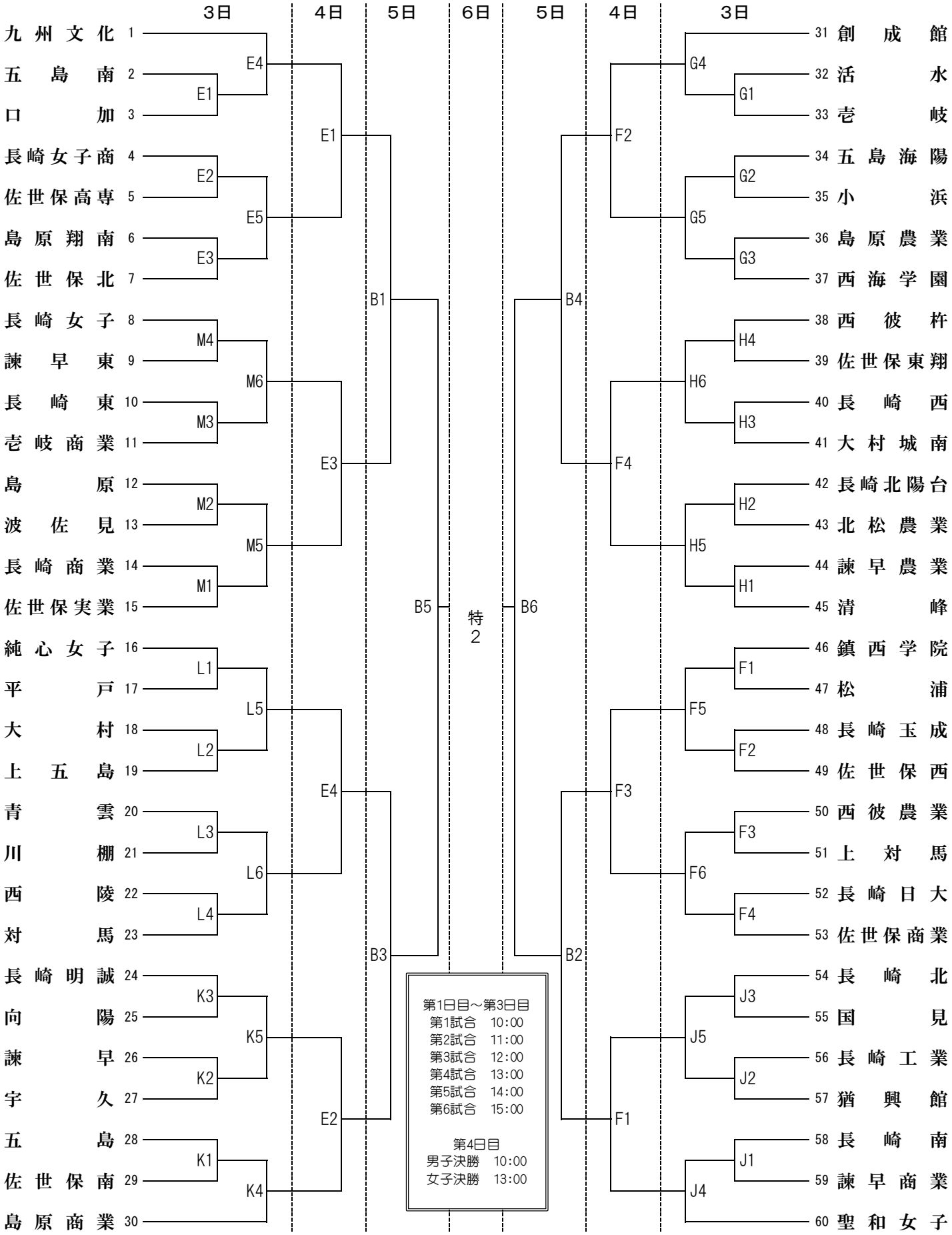
諫早市中央体育館・・・特・A・B　森山スポーツ交流館・・・E・F　創 成 館・・・G・H　諫　早・・・J・K　西　陵・・・L・M