令和５年度（第４６回）長崎県高等学校新人体育大会　空手道競技

令和5年10月21日　　佐世保北高等学校　八幡体育館

男子団体形（4校）　予　選

番号	学校名	予選（Ｔ１）			再試合（同点の場合）		
		形　名	得　点	順位	形　名	得　点	順位
1	佐世保北						
2	青雲						
3	九州文化学園						
4	長崎日大						

男子団体形（２校）　決　勝

番号	学校名	決勝（Ｔ１）			再試合（同点の場合）		
		形　名	得　点	順位	形　名	得　点	順位
1							
2							

女子団体形（５校）　予　選

番号	学校名	予選（Ｔ２）			再試合（同点の場合）		
		形　名	得　点	順位	形　名	得　点	順位
1	長崎日大						
2	九州文化						
3	佐世保東翔						
4	純心女子						
5	佐世保北						

女子団体形（２校）　決　勝

番号	学校名	決勝（Ｔ２）			再試合（同点の場合）		
		形　名	得　点	順位	形　名	得　点	順位
1							
2							

令和５年度（第４６回）長崎県高等学校新人体育大会　空手道競技

令和5年10月21日　　佐世保北高等学校　八幡体育館

男子個人形予選（17名）

Ａパート

☆　予選は各コート４名残す。

番号	選手名	学校名	予選			再試合（同点の場合）		
			形名	得点	順位	形名	得点	順位
1	すえつぐ　きみなり 末次　仁成	せいうん 青雲						
2	おおくす　りっぺい 大楠　律平	けいほ 瓊浦						
3	やました　しょうた 山下　翔太	きゅうしゅうぶんか 九州文化						
4	もろおか　まめのき 諸岡　豆の樹	させぼきた 佐世保北						
5	まつなが　そうすけ 松永　壮右	せいうん 青雲						
6	わたなべ　こうた 渡辺　煌大	ゆうこうかん 猶興館						
7	ごとう　りょうたろう 後藤　瞭太朗	ながさきにちだい 長崎日大						
8	かわなか　つかさ 川中　曹司	させぼきた 佐世保北						
9	はと　りょうすけ 破戸　崚佑	きゅうしゅうぶんか 九州文化						

Ｂパート

☆　予選は各コート４名残す。

番号	選手名	学校名	予選			再試合（同点の場合）		
			形名	得点	順位	形名	得点	順位
10	ふじい　あおば 藤井　青葉	せいうん 青雲						
11	やまもと　あお 山本　碧	ながさきにちだい 長崎日大						
12	たけした　あしゅう 岳下　亜柊	ゆうこうかん 猶興館						
13	かもがわ　たくと 鴨川　拓虎	させぼきた 佐世保北						
14	よこせ　しょう 横瀬　匠生	せいうん 青雲						
15	あかぎ　ゆうと 赤木　祐仁	きゅうしゅうぶんか 九州文化						
16	ふじなが　とうま 藤永　登真	させぼきた 佐世保北						
17	つかもと　こうき 塚本　晃己	きゅうしゅうぶんか 九州文化						

令和５年度（第４６回）長崎県高等学校新人体育大会　空手道競技

令和5年10月21日　　佐世保北高等学校　八幡体育館

女子個人形予選（18名）

Ａパート

☆　予選は各コート４名残す。

番号	選手名	学校名	予選			再試合（同点の場合）		
			形名	得点	順位	形名	得点	順位
1	なかざとにちか 中里日香	じゅんしんじょし 純心女子						
2	なかやまゆうり 中山結理	きゅうしゅうぶんか 九州文化						
3	なかおこはる 中尾湖春	ながさきしょうぎょう 長崎商業						
4	なかむらさやね 中村清音	させぼとうしょう 佐世保東翔						
5	うえきつき 植木津貴	ながさきにちだい 長崎日大						
6	しまざきなみ 島崎凪生	させぼきた 佐世保北						
7	はまだあやの 濱田朱望	じゅんしんじょし 純心女子						
8	ほんだりん 本田稟	ながさきにちだい 長崎日大						
9	よしだまりん 吉田真凛	させぼきた 佐世保北						

Ｂパート

☆　予選は各コート４名残す。

番号	選手名	学校名	予選			再試合（同点の場合）		
			形名	得点	順位	形名	得点	順位
10	なかむらひめの 中村妃	ながさきにちだい 長崎日大						
11	やまぐちゆりの 山口由梨乃	させぼきた 佐世保北						
12	ごとうじゅり 後藤珠里	させぼとうしょう 佐世保東翔						
13	かみくぼりおん 上久保凛音	ながさきにちだい 長崎日大						
14	まつおかなこ 松尾香菜子	させぼとうしょう 佐世保東翔						
15	かわさきみや 川崎美弥	じゅんしんじょし 純心女子						
16	ひらのいおり 平野依織	けいほ 瓊浦						
17	いしいこまき 石井小蒔	きゅうしゅうぶんか 九州文化						
18	つじななみ 辻七海	させぼきた 佐世保北						

令和５年度（第４６回）長崎県高等学校新人体育大会　空手道競技
令和5年10月22日　　佐世保北高等学校　八幡体育館

男子団体組手　5人制　（リーグ戦）

A	
B	
C	
D	

	学校名	長崎日大	佐世保北	瓊浦	九州文化
A	長崎日大				
B	佐世保北				
C	瓊浦				
D	九州文化				

①　Ａ－Ｃ　　④　Ｂ－Ｃ　　左が赤
②　Ｂ－Ｄ　　⑤　Ａ－Ｂ
③　Ａ－Ｄ　　⑥　Ｃ－Ｄ

＊１ 勝率同位の場合
該当チームの試合結果で決める。
＊２ それでも決まらない場合
勝者数で決める。
＊３ それでもなお決まらない場合
ポイント数で決める。

	学校名	勝ち	負け	備考	順位
A	長崎日大				
B	佐世保北				
C	瓊浦				
D	九州文化				

女子団体組手　5人制　（リーグ戦）

A	
B	
C	
D	

	学校名	九州文化	純心女子	長崎日大	佐世保東翔
A	九州文化				
B	純心女子				
C	長崎日大				
D	佐世保東翔				

①　Ａ－Ｃ　　④　Ｂ－Ｃ　　左が赤
②　Ｂ－Ｄ　　⑤　Ａ－Ｂ
③　Ａ－Ｄ　　⑥　Ｃ－Ｄ

＊１ 勝率同位の場合
該当チームの試合結果で決める。
＊２ それでも決まらない場合
勝者数で決める。
＊３ それでもなお決まらない場合
ポイント数で決める。

	学校名	勝ち	負け	備考	順位
A	九州文化				
B	純心女子				
C	長崎日大				
D	佐世保東翔				

女子団体組手　3人制

1	瓊　浦
2	佐世保北

Ｆ１

男子団体組手　3人制

1	青　雲
2	猶興館

Ｆ２

令和５年度（第４６回）長崎県高等学校新人体育大会　空手道競技
令和5年10月22日　　佐世保北高等学校　八幡体育館

男子個人組手Ａ　（11名）

1	まつなが かいと 松永 海音	（ゆうこうかん） 猶興館	
2	よしむら かいり 吉村 浬	（させぼきた） 佐世保北	
3	まつもと まなと 松本 真翔	（きゅうしゅうぶんか） 九州文化	
4	ごとう りょうたろう 後藤 瞭太朗	（ながさきにちだい） 長崎日大	
5	おおくす りっぺい 大楠 律平	（けいほ） 瓊浦	
6	かもがわ たくと 鴨川 拓虎	（させぼきた） 佐世保北	
7	やまもと あお 山本 碧	（ながさきにちだい） 長崎日大	
8	たけした あしゅう 岳下 亜柊	（ゆうこうかん） 猶興館	
9	はと りょうすけ 破戸 崚佑	（きゅうしゅうぶんか） 九州文化	
10	ふじなが とうま 藤永 登真	（させぼきた） 佐世保北	
11	にしかわ りく 西川 理玖	（させぼとうしょう） 佐世保東翔	

T1-14　T1-11　T1-15　T1-16　T1-12　T1-13　T1-17　T1-24　T1-25　F5

男子個人組手Ｂ　（10名）

1	かわなか つかさ 川中 曹司	（させぼきた） 佐世保北	
2	はしぐち こうじ 橋口 幸司	（けいほ） 瓊浦	
3	わたなべ こうた 渡辺 煌大	（ゆうこうかん） 猶興館	
4	たじま いっせい 田嶋 一惺	（きゅうしゅうぶんか） 九州文化	
5	すえつぐ きみなり 末次 仁成	（せいうん） 青雲	
6	むらかわ けいすけ 村川 佳祐	（ゆうこうかん） 猶興館	
7	たに そうま 谷 颯馬	（させぼきた） 佐世保北	
8	おおまがり りゅうと 大曲 琉翔	（けいほ） 瓊浦	
9	もろおか まめのき 諸岡 豆の樹	（させぼきた） 佐世保北	
10	ささの なる 佐々野 成	（きゅうしゅうぶんか） 九州文化	

T2-11　T2-9　T2-12　T2-13　T2-10　T2-14　T2-23　T2-24　F6

令和５年度（第４６回）長崎県高等学校新人体育大会　空手道競技
令和5年10月22日　　佐世保北高等学校　八幡体育館

男子個人組手Ｃ　（9名）

1	やまべ　すい 山邊　粋	（させぼきた 佐世保北）	T2-19
2	いわなが　かずと 岩永　一斗	（けいほ 瓊浦）	T2-15
3	いえなが　かいと 家永　海人	（ながさきにちだい 長崎日大）	T1-26
4	はりお　そうき 針尾　颯希	（ゆうこうかん 猶興館）	T2-16
5	はしぐち　せな 橋口　世絆	（きゅうしゅうぶんか 九州文化）	F7
6	もりた　げんき 盛田　源生	（させぼきた 佐世保北）	T2-17
7	なかがわ　ゆうしろう 中川　雄志郎	（きゅうしゅうぶんか 九州文化）	T1-27
8	よしの　しゅう 吉野　嵩	（ながさきにちだい 長崎日大）	T2-18
9	はぎわら　りゅうと 萩原　颯士	（きゅうしゅうぶんか 九州文化）	

男子個人組手Ｄ　（6名）

1	よしづ　だいき 吉津　大輝	（ながさきにちだい 長崎日大）	T2-25
2	よこせ　しょう 横瀬　匠生	（せいうん 青雲）	T1-18
3	いしい　こうすけ 石井　虎羽助	（きゅうしゅうぶんか 九州文化）	F8
4	ふじさわ　ゆうせい 藤澤　佑成	（ながさきにちだい 長崎日大）	T1-19
5	うしじま　てんしょう 牛嶋　天翔	（けいほ 瓊浦）	T2-26
6	ふじい　あおば 藤井　青葉	（せいうん 青雲）	

男子個人組手Ｅ（２名）

1	まつなが　そうすけ 松永　壮右	（せいうん 青雲）	F9
2	しょうぶ　あさひ 菖蒲　旭	（ながさきにちだい 長崎日大）	

令和５年度（第４６回）長崎県高等学校新人体育大会　空手道競技
令和5年10月22日　　佐世保北高等学校　八幡体育館

女子個人組手Ａ（１４名）

1	つじ　ななみ	辻　七海	（させぼきた　佐世保北）
2	むらかみ　りか	村上　りか	（ながさきにちだい　長崎日大）
3	ごとう　じゅり	後藤　珠里	（させぼとうしょう　佐世保東翔）
4	なかお　ともか	中尾　朋華	（きゅうしゅうぶんか　九州文化）
5	まつい　ちひろ	松井　ちひろ	（させぼきた　佐世保北）
6	たかひら　くるみ	髙平　來未	（ながさきにちだい　長崎日大）
7	かわさき　みや	川﨑　美弥	（じゅんしんじょし　純心女子）
8	しまざき　なみ	島﨑　凪生	（させぼきた　佐世保北）
9	かみくぼ　りおん	上久保　凛音	（ながさきにちだい　長崎日大）
10	みやざき　かほ	宮﨑　奏帆	（きゅうしゅうぶんか　九州文化）
11	よしだ　まりん	吉田　真凛	（させぼきた　佐世保北）
12	さのり　あん	佐野　莉愛	（じゅんしんじょし　純心女子）
13	うらかわ　ひかり	浦川　ひかり	（ながさきにちだい　長崎日大）
14	やまぐち　ゆりの	山口　由梨乃	（させぼきた　佐世保北）

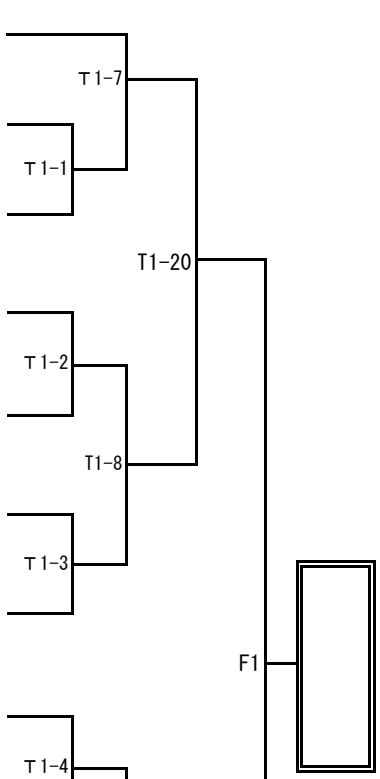

女子個人組手B　（５名）

1	しばた　まい	柴田　麻衣	（じゅんしんじょし　純心女子）
2	うえき　つき	植木　津貴	（ながさきにちだい　長崎日大）
3	なかやま　ゆうり	中山　結理	（きゅうしゅうぶんか　九州文化）
4	まつお　かなこ	松尾　香菜子	（させぼとうしょう　佐世保東翔）
5	いしい　こまき	石井　小蒔	（きゅうしゅうぶんか　九州文化）

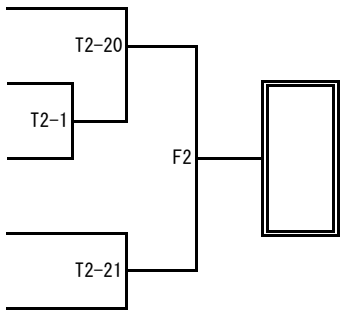

令和５年度（第４６回）長崎県高等学校新人体育大会　空手道競技
令和5年10月22日　　佐世保北高等学校　八幡体育館

女子個人組手C（１０名）

1	なかむら　さやね 中村　清音	（させぼとうしょう） 佐世保東翔	
2	うえき　まいか 植木　苺花	（ながさきにちだい） 長崎日大	
3	ひらの　ゆう 平野　優羽	（じゅんしんじょし） 純心女子	
4	みやざきゆいは 宮崎優衣羽	（じゅんしんじょし） 純心女子	
5	やましたあおい 山下碧彩	（きゅうしゅうぶんか） 九州文化	
6	おおわたり　ゆうか 大渡　悠加	（けい　ほ） 瓊浦	
7	はまだ　あやの 濱田　朱望	（じゅんしんじょし） 純心女子	
8	ほんだ　りん 本田　稟	（ながさきにちだい） 長崎日大	
9	あいかわ　なつき 相川　夏希	（きゅうしゅうぶんか） 九州文化	
10	はりお　ゆうな 針尾　優雛	（ゆうこうかん） 猶興館	

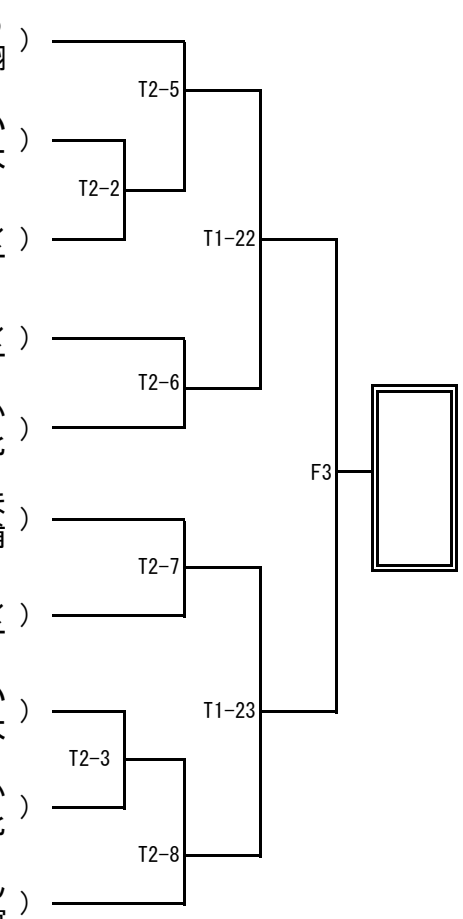

女子個人組手D（３名）
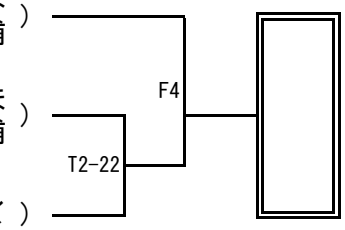
1	よしむら　ちあさ 吉村　千朝	（けい　ほ） 瓊浦	
2	ひらの　いおり 平野　依織	（けい　ほ） 瓊浦	
3	まつむら　さえ 松村　紗英	（じゅんしんじょし） 純心女子