卓球競技

男子学校対抗

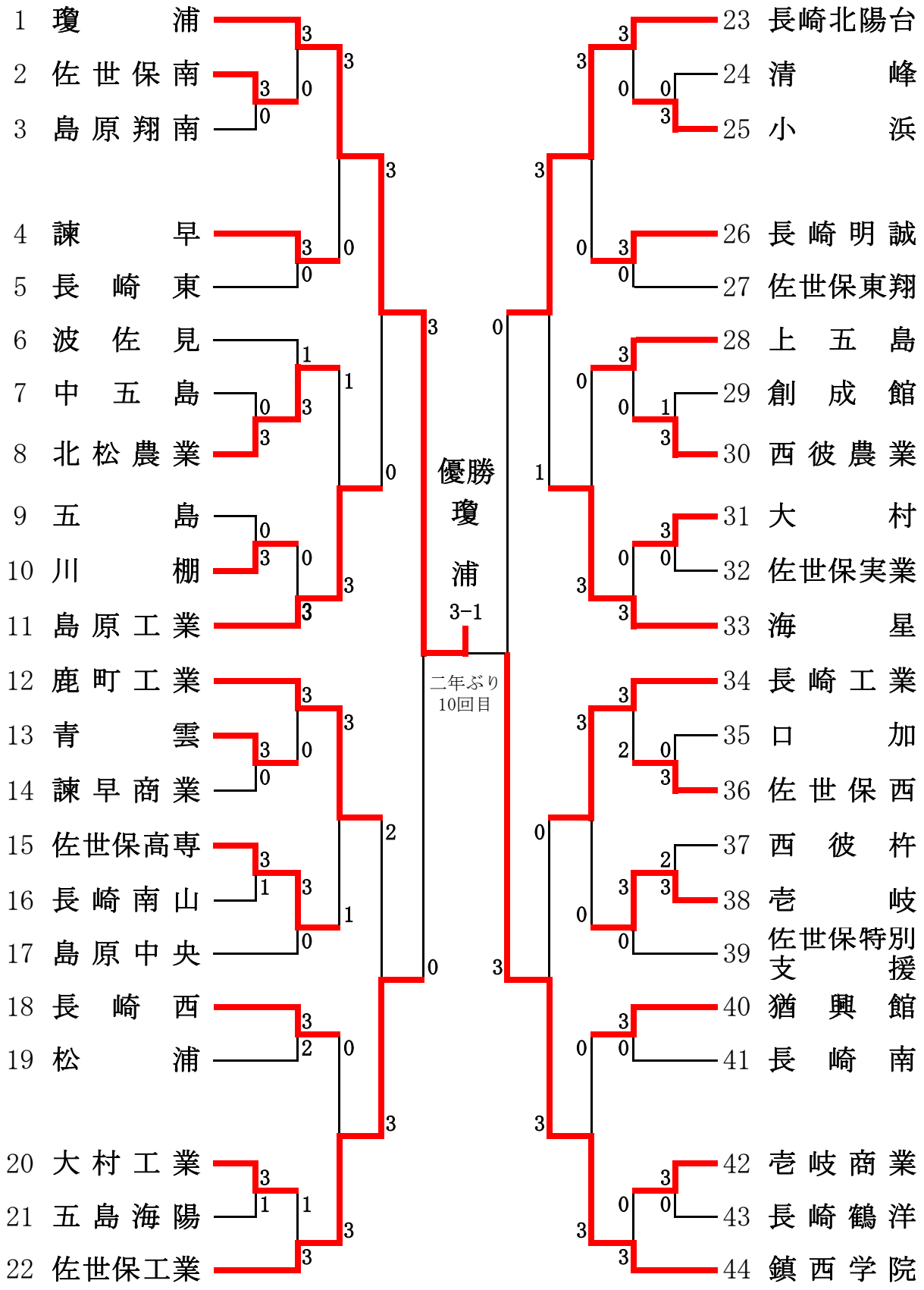
1 瓊浦
2 佐世保南
3 島原翔南
4 諫早
5 長崎東
6 波佐見
7 中五島
8 北松農業
9 五島
10 川棚
11 島原工業
12 鹿町工業
13 青雲
14 諫早商業
15 佐世保高専
16 長崎南山
17 島原中央
18 長崎西
19 松浦
20 大村工業
21 五島海陽
22 佐世保工業
23 長崎北陽台
24 清峰
25 小浜
26 長崎明誠
27 佐世保東翔
28 上五島
29 創成館
30 西彼農業
31 大村
32 佐世保実業
33 海星
34 長崎工業
35 口加
36 佐世保西
37 西彼杵
38 壱岐
39 佐世保特別支援
40 猶興館
41 長崎南
42 壱岐商業
43 長崎鶴洋
44 鎮西学院
優勝
瓊浦
3-1
二年ぶり
10回目