平成30年度長崎県高等学校総合体育大会
平成30年6月2日～5日
かきどまり庭球場

# 女子シングルス (1)

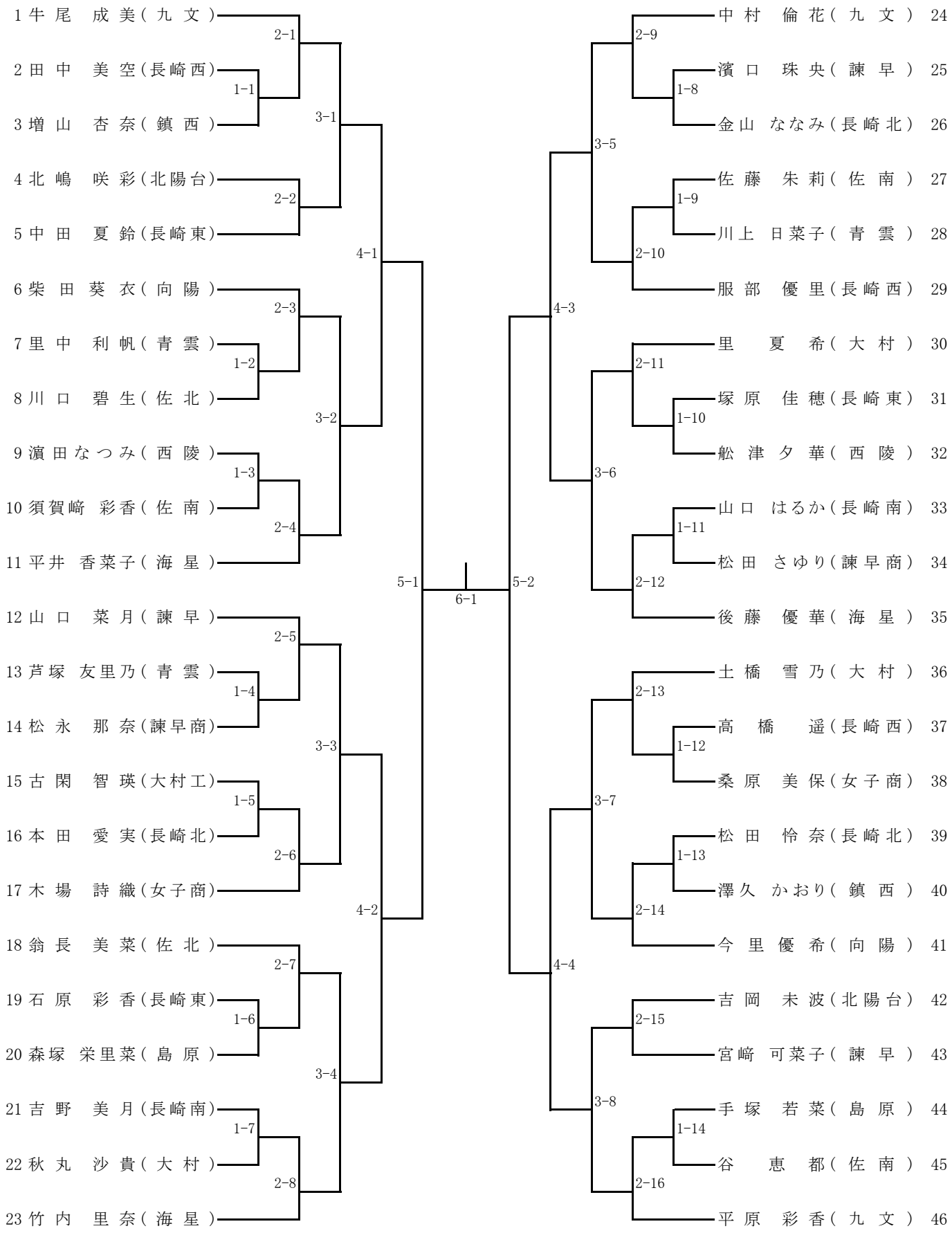

平成30年度長崎県高等学校総合体育大会
平成30年6月2日～5日
かきどまり庭球場

# 女子シングルス (2)

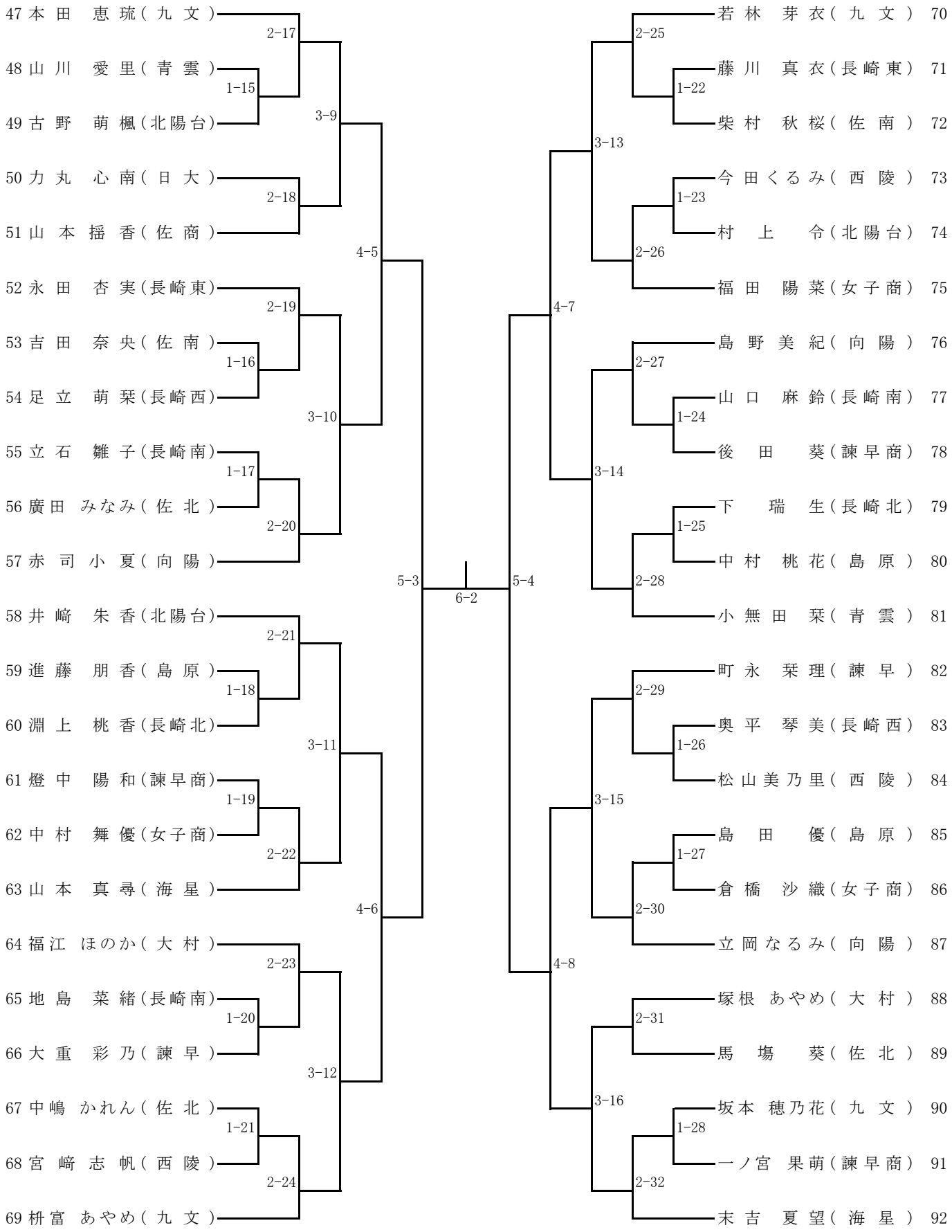

平成30年度長崎県高等学校総合体育大会
平成30年6月2日～5日
かきどまり庭球場
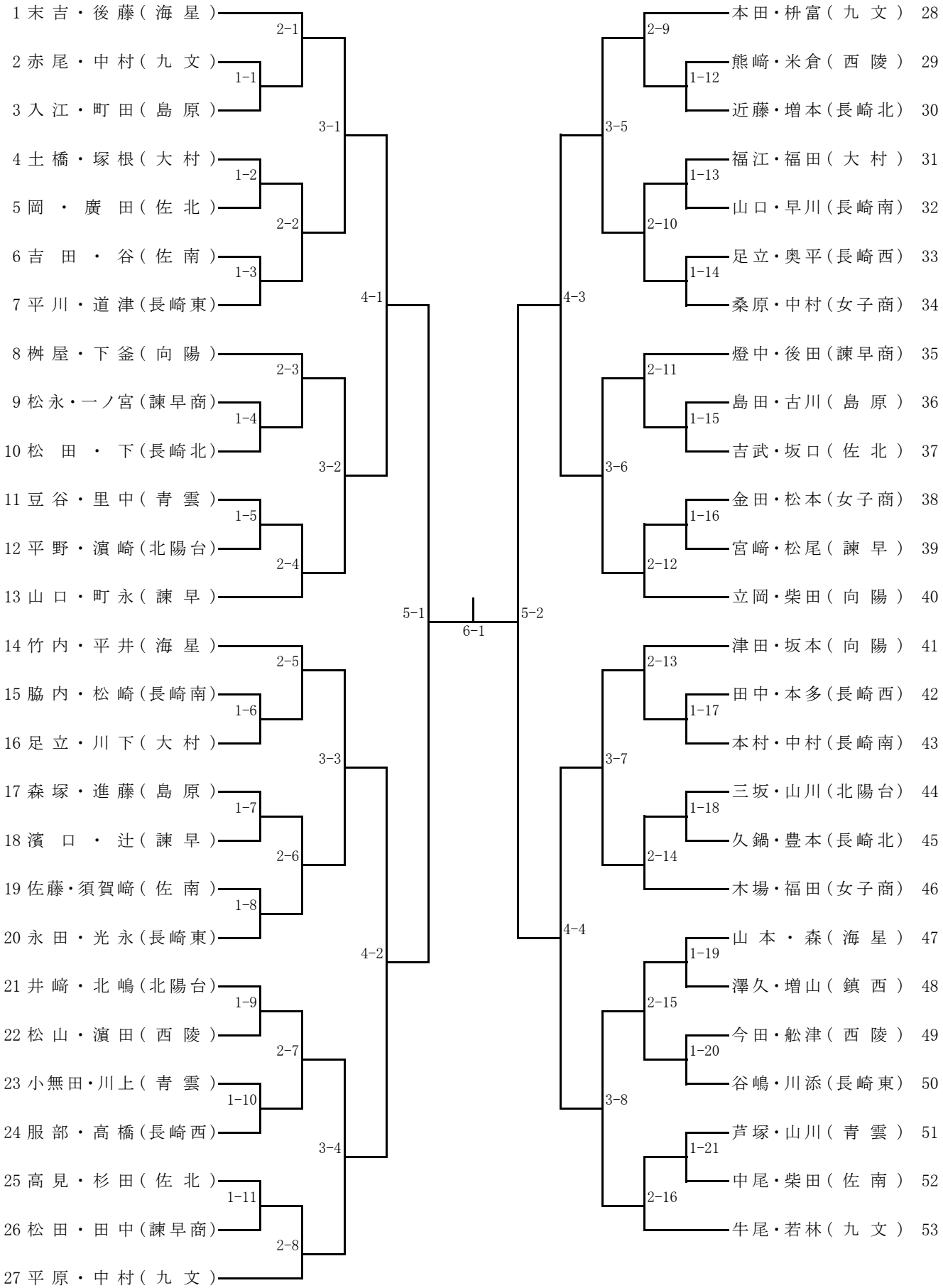
# 女子ダブルス