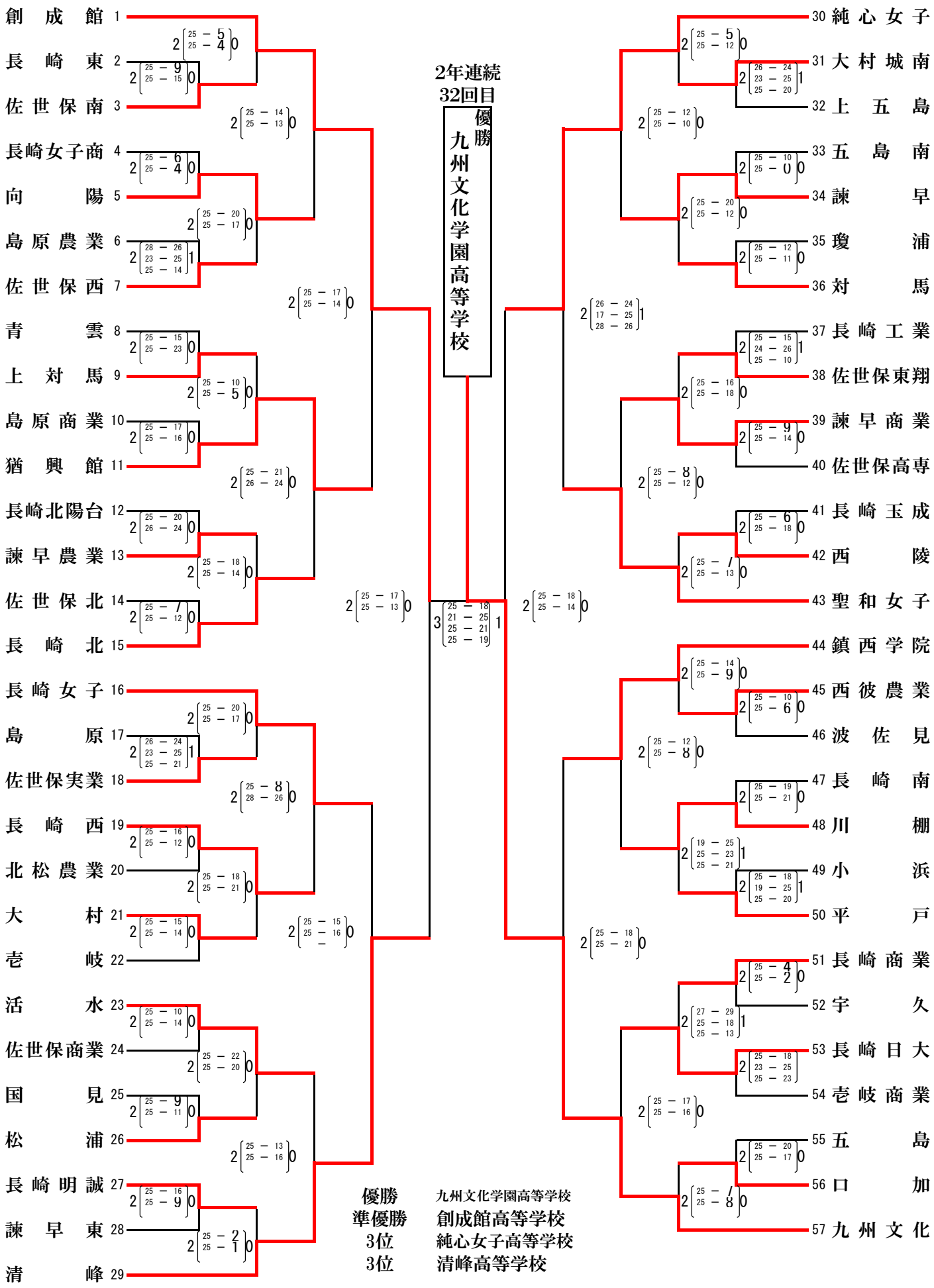令和元年度　長崎県高等学校総合体育大会バレーボール競技　結果　女子