令和元年度長崎県高等学校総合体育大会
令和元年6月1日(土)～4日(火)
佐世保市総合グランドテニスコート

# 男子シングルス (1)

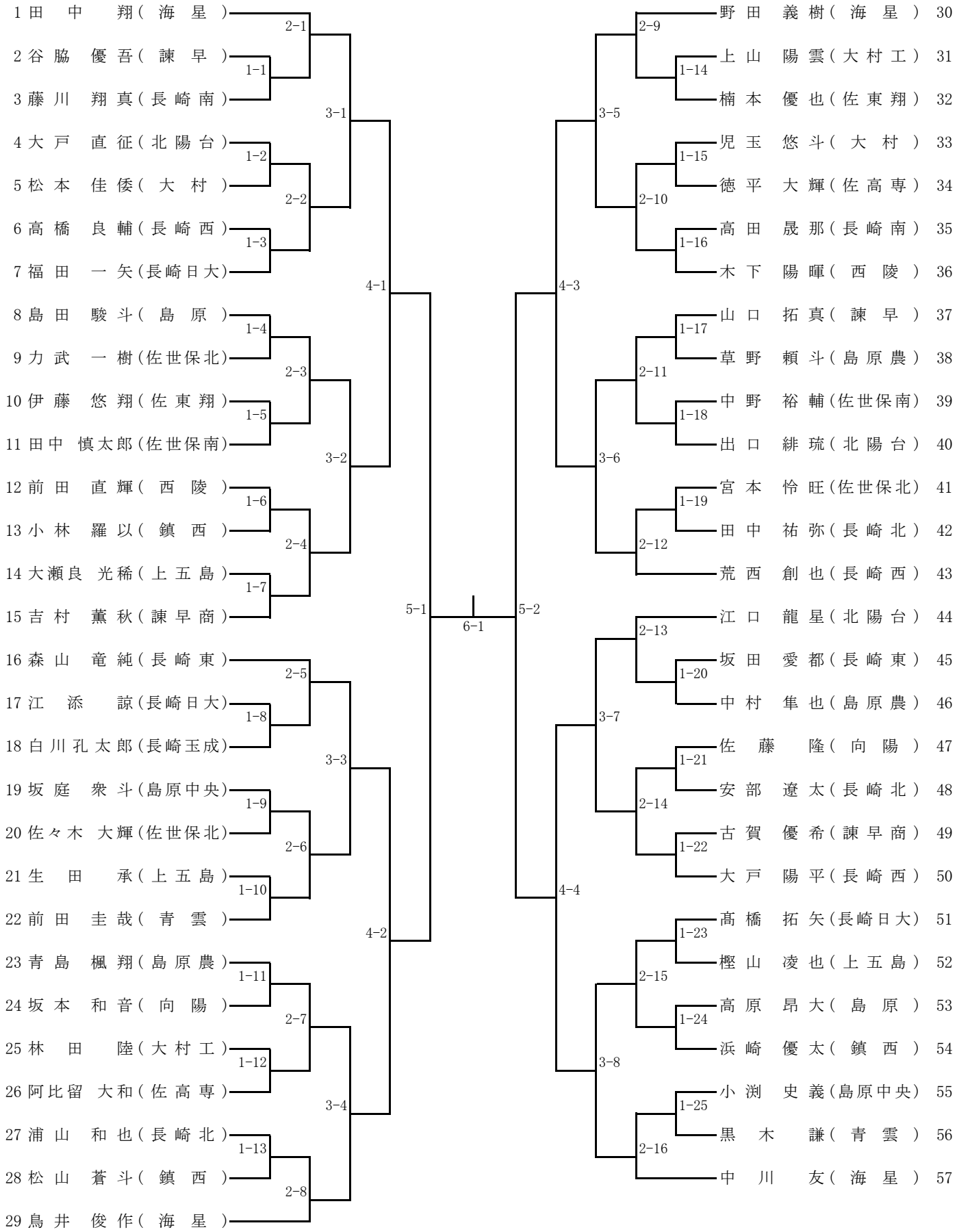

令和元年度長崎県高等学校総合体育大会
令和元年6月1日(土)～4日(火)
佐世保市総合グランドテニスコート

# 男子シングルス (2)

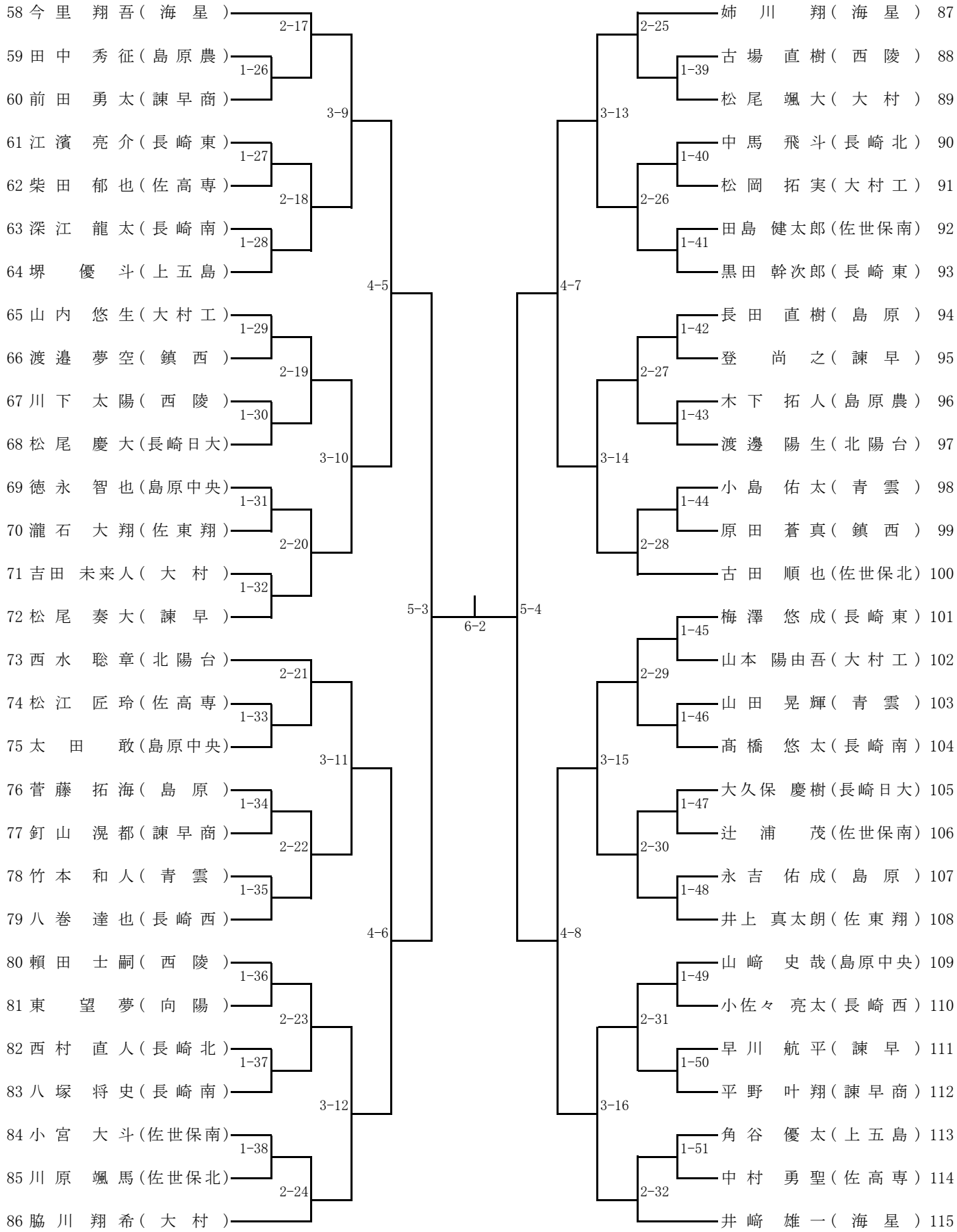

令和元年度長崎県高等学校総合体育大会
令和元年6月1日(土)～4日(火)
佐世保市総合グランドテニスコート
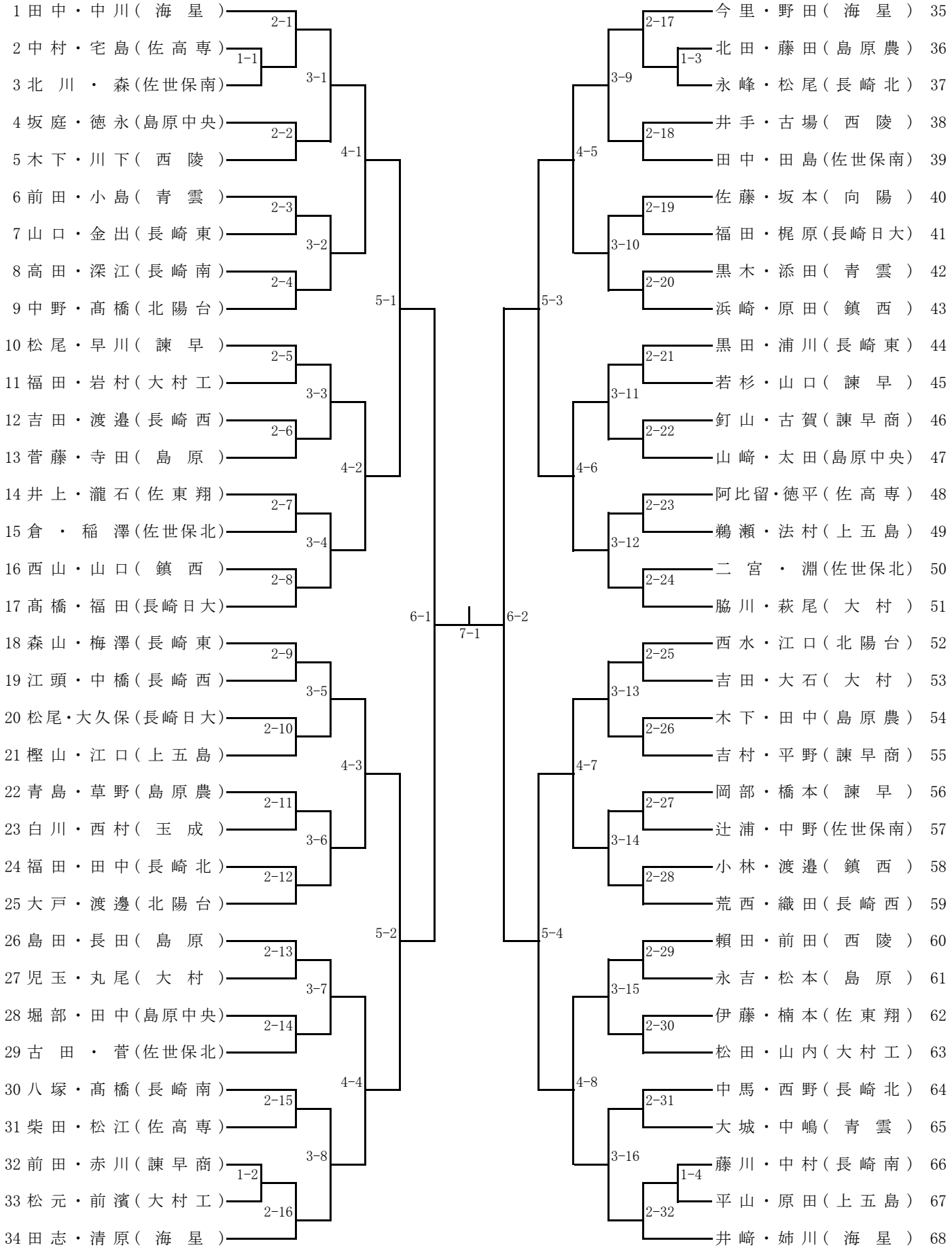
# 男子ダブルス