令和４年度　長崎県高等学校新人体育大会バレーボール競技　女子組み合わせ
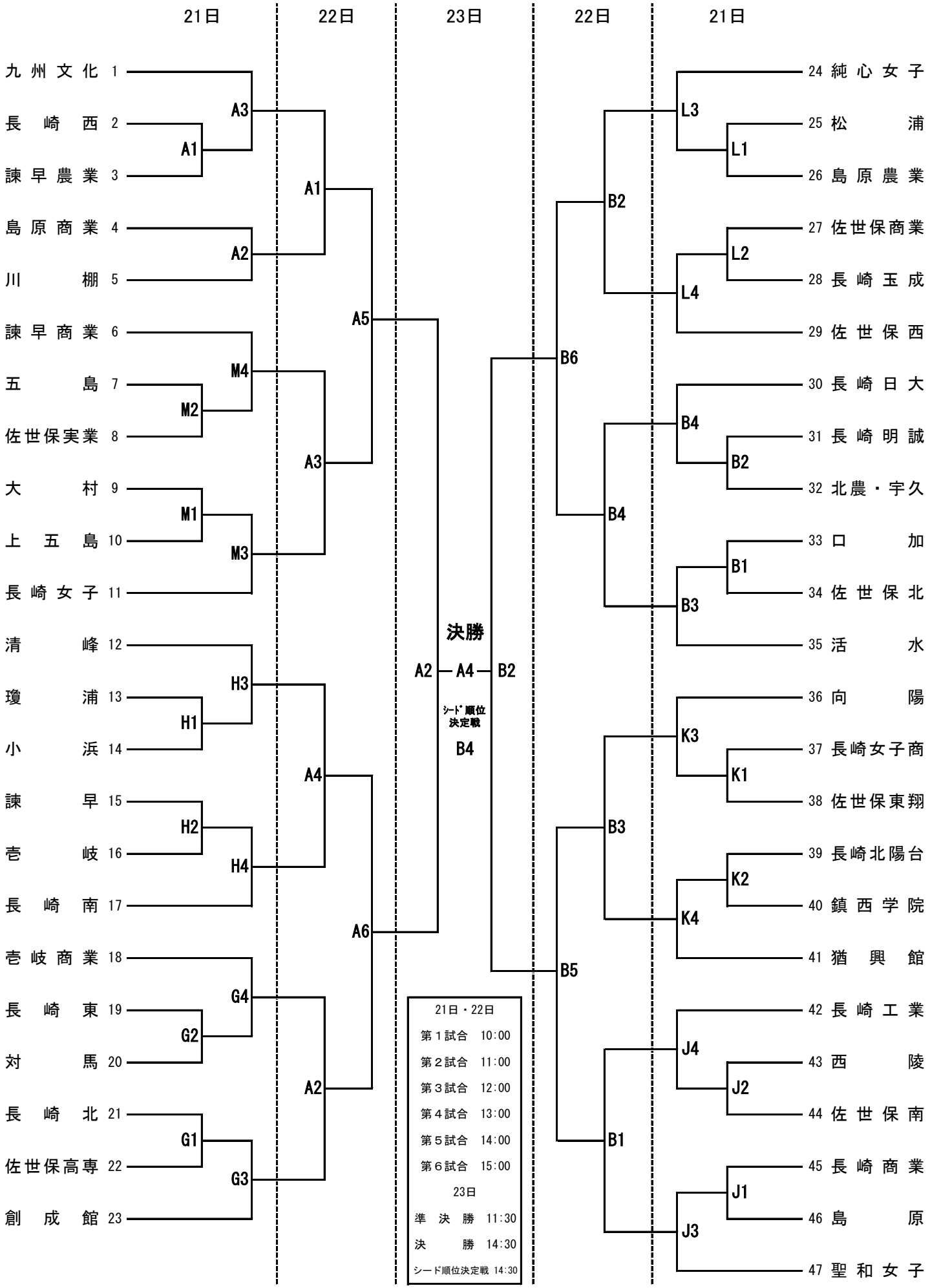
諫早市中央体育館・・・・A・B　　創成館高校・・・・G・H　　西陵高校・・・・J・K　　諫早商業高校・・・・L・M