令和５年度長崎県高等学校新人体育大会テニス競技
令和５年１０月２１日（土）～２３日(月)
佐世保市総合グラウンドテニスコート

男子団体戦

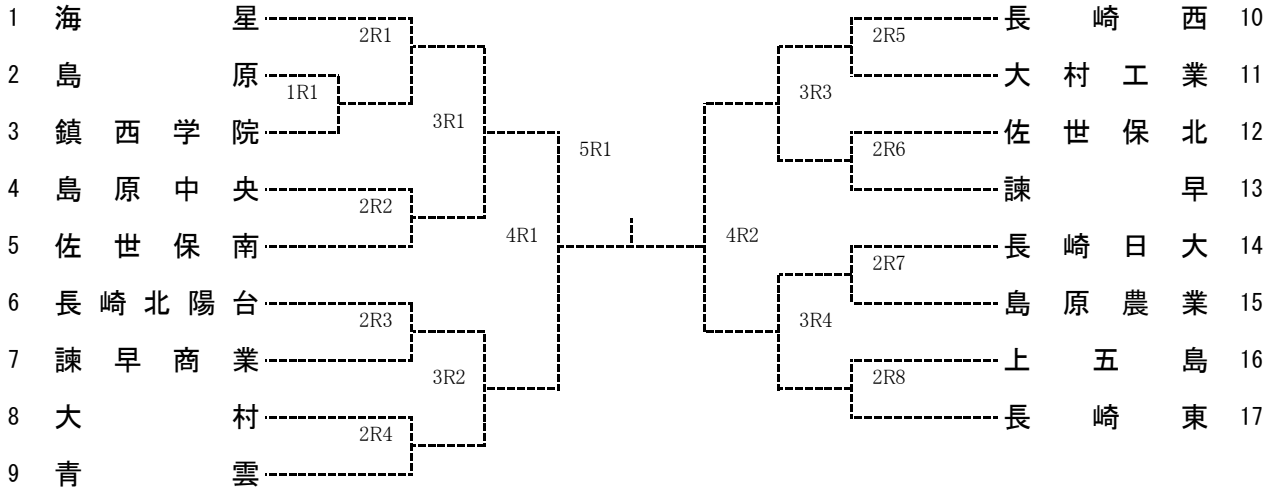

女子団体戦

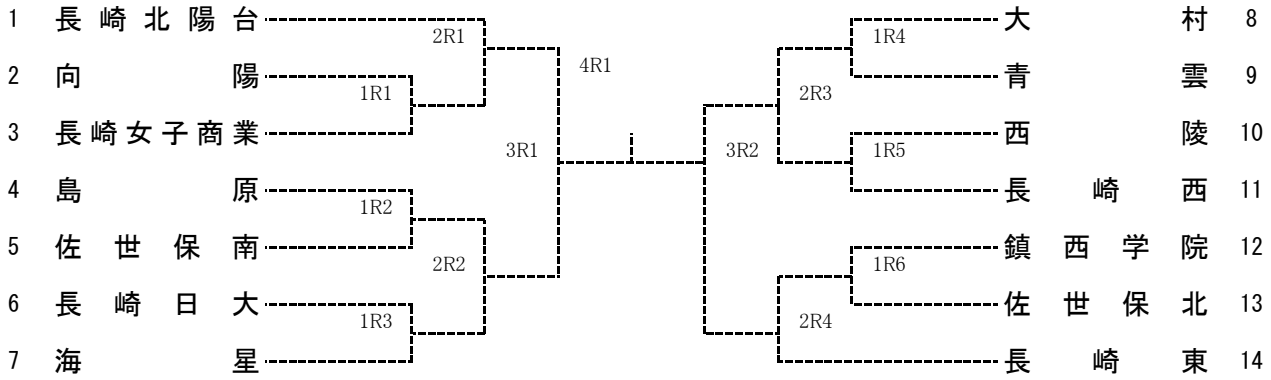

男子団体戦メンバー表

番号	高校名	監督名	NO.1	NO.2	NO.3	NO.4	NO.5	NO.6	NO.7	NO.8	NO.9
1	海星	東口　嵩	本村　凌雅①	中川　晶生伶①	南　伊織②	小川　凌駕①	藤本　大輝①	城野　悠永①	豊田　亮太②	田中　蓮斗②	森　匠海②
2	島原	村上　嘉則	長田　佳樹①	酒井　柚楽②	田浦　陽斗②	宮崎　雅也①	戸泉　慧理①	上田　力也①	隈部　友哉①	柴田　楓真①	
3	鎮西学院	松永　雅俊	岩永　直太②	岩田　羽叶①	吉田　然①	築城　駿輔②	伊藤　昊祐②	上西園　悠②	田中　獅乙②		
4	島原中央	本村　洋子	佐藤　和泉②	江越　徹信②	浦山　海杜①	中川　裕太①	草場　夕貴②	渕上　聖斗②			
5	佐世保南	池田　哲也	田﨑　歩武②	田畑　駿斗②	二瀬　晴②	吉牟田　匠②	松﨑　悠陽②	村山　豊①			
6	長崎北陽台	石橋　誠一郎	松尾　環太②	北田　悠斗②	永井　優樹②	石田　慶太②	小柳　良輝①	竹内　聡祐①	坂尾　慶太①	江崎　悠斗①	安中　智康①
7	諫早商業	澁谷　憲昭	下釜　英人①	松井　太一①	林田　寛人①	大野　桜音①					
8	大村	枝光　悟	平山　隆仁②	田端　陸順①	中村　煌②	谷口　幌弥①	淺田　優槻①	堀　紘斗①	石橋　史登①		
9	青雲	田中　亮	川原　俊哉②	山岡　佑豪①	山口　耕史②	村田　皓紀②	西　仁②	上松　侑史②	西嶋　彩樹②	宮薗　佑樹②	山下　琥太郎②
10	長崎西	石橋　周一郎	山口　琢磨②	副島　悠希　②	森　登志樹　①	竹内　陽彩①	江見　純哉②	近藤　健司①	黒田 遥人②	上田　悠史①	宮崎　開人②
11	大村工業	佐藤　宏輝	村下　広将②	中原　壮太郎②	東川　亮輔②	池田　凌太②	田中　直哉②	外田　子狼②	安部　蓮凰②	鳥山　優大①	
12	佐世保北	熊丸　一平	宮良　大翼②	木寺　悠雅①	上田　雅大②	金谷　優希②	佃　慶樹①	中島　悠真①	上原　大河①	吉永　寛汰②	大坪　聖弥②
13	諫早	上河　英行	中尾　航太②	遠山　悠仁②	澤登　祐弥②	川﨑　康大②	折口　浩介①	田中　佑樹①	髙橋　諒①	川口　輝②	酒井　一成②
14	長崎日大	渋谷　武	安田　和生①	横田　葵咲②	川野　佑基②	田中　陽②	前田　悠伍①	倉富　陽翔②	両角　光平②	臼井　悠人①	丸尾　朔哉②
15	島原農業	内田　開	船戸　貴心②	山中　雷童②	植木　蒼優①	吉岡　隼人①					
16	上五島	松尾　陽平	中村　星璃②	中元　健盛②	大水　温人②	西　碧音②	白岩　涼甫①	浦辺　悠聖①	古木　陸②		
17	長崎東	森山　純年	大坪　勇翔①	今里　泰地①	定方　稜馬②	水田　瑛心①	井上　捺緋②	實藤　壮志①	雨森　智仁②	久米　奏②	松本　脩平①

女子団体戦メンバー表

番号	高校名	監督名	NO.1	NO.2	NO.3	NO.4	NO.5	NO.6	NO.7	NO.8	NO.9
1	長崎北陽台	大畑　健	福田　紗月②	髙見　葵①	中村　奈央①	坂口　哩夢②	德永　詩季②	浦　菜々子①	大浦　芽良②	竹田　涼菜①	塚原　明佳利①
2	向陽	榎田　成	田中　優衣②	石橋　美空②	古川　葵①	松本　花菜①	濱﨑　唯①				
3	長崎女子商業	江籠　松頼	小曽根　緩奈①	原田　あすか②	大串　美佳②	村岡　愛琉①	山中　きらら①	樫澤　琉愛①	嶺岡　やぶき①	原口　結奈①	
4	島原	下平　健太	松山　絢香①	松本　意子②	森本　麗①	古瀬　倖菜①	黒田　心乃美①	松本　杏①	池田　日菜子①	中島　颯希①	
5	佐世保南	福田　智明	野元　こはる②	古澤　知宙①	山下　璃乃②	松浦　瞳①	柴田　瑠夏②	松永　彩矢②	浜井　結那①		
6	長崎日大	井上　大空	山田　悠乃葉②	松尾　彩希①	菅原　はるか②	中西　さゆり①					
7	海星	大串　秋穂	本川　澄①	平片　亜呼①	庄司　美胡②	高林　羽美①	末継　あかり②	岩端　杏①	豊村　凛②		
8	大村	中村　昌宏	芳野　里帆①	宮田　吏子②	川上　梨花②	尾上　伊織②	森山　栞①	西村　祐貴子②	林田　星羅①	森　心緒②	川村　結愛①
9	青雲	石橋　賢一郎	真浦　心路②	宮﨑　美嘉②	小疇　理央②	樋口　依都②	執行　理奈②	藤田　ありさ②	森本　朝環②		
10	西陵	森　雅俊	今里　遥香①	原口　幸来①	早田　梅乃①	藤海　華蓮①	久保　奏①	庭木　七留①			
11	長崎西	山本　禎明	大岡　梨乃①	尾﨑　結衣②	中島　聡子②	坂上　愛佳①	三浦　春佳②	玉藤　真歩①	栗山　桃奈①	石田　ゆりか①	
12	鎮西学院	吉武　翔平	佐藤　愛蘭②	森田　芽生①	上野　佳恋①	上原　千尋②	山口　舞桜②	松田　真弥②	松本　樹里①	長谷川　帆乃華①	伯川　蒼華②
13	佐世保北	松尾　健司	相川　杏樹①	荒木　沙耶②	田渕　涼那②	井澤　凛①	松田　笑実花①	七種　莉央①	橋本　愛織①	日高　愛瑠①	
14	長崎東	田中　正和	矢田　陽①	福田　心花②	中村　未李衣②	塚脇　小春①	森　咲百合①	岩井田　優奈①	笹田　陽彩①		